TABULKA MOBILIÁŘE - CENTRUM KNIHOVNICKÝCH A INFORMAČNÍCH SLUŽEB

OZN. NA VÝKR	REGÁL PRO VOLNÝ VÝBĚR	POPIS	MÍSTN. Č.
M1A	šířka 3000 mm výška 1800 mm hloubka 320 mm Barevné provedení: korpus, sokl a lemování tl. 60mm: imitace dřevo dle vzorníku police a vnitřní stojky: šedá RAL 7001	Materiál a konstrukce: Celý výrobek z LTD min. tl. 18 mm, korpus lepený, všechny boční plochy olepeny ABS hranou min. tl. 2 mm. Police fixní. Na boční straně (A4+) a nad jednotlivými moduly schránka (50x700mm) z čirého plexiskla pro grafický informační systém. Na boku odkládací police.	M30
			CELKEM POČ ks
			8

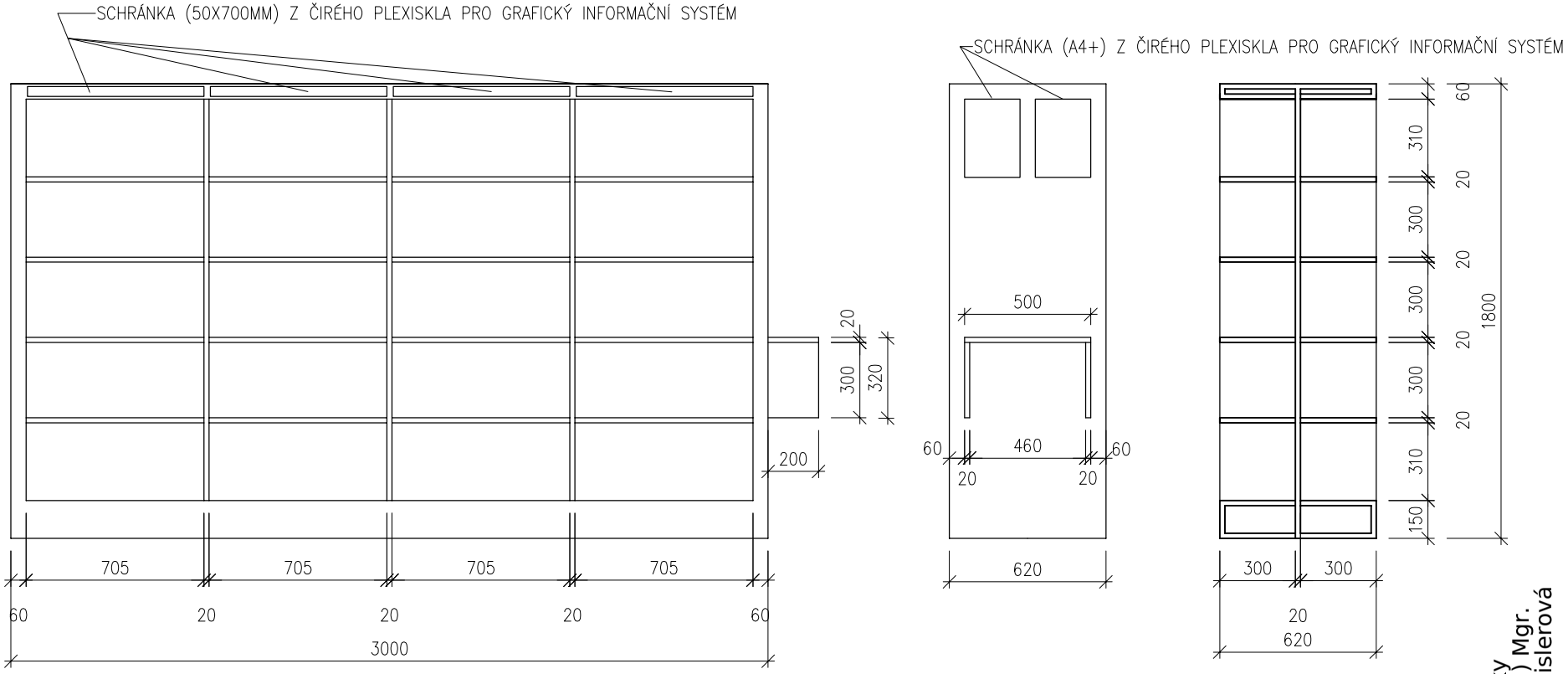

VŠECHNY ROZMĚRY NUTNO OVĚŘIT NA STAVBĚ. DEFINITIVNÍ VÝBĚR BAREVNÝCH ODSTÍNŮ BUDE PROVEDEN PO PŘEDLOŽENÍ VZORKŮ A PODLÉHÁ ODSOUHLASENÍ ARCHITEKTA A KLIENTA

Elektronicky podepsal(a) Mgr. Jaroslava Eislerová
Datum: 2017.05.31 14:51:08 CEST