Nový RPM2.1

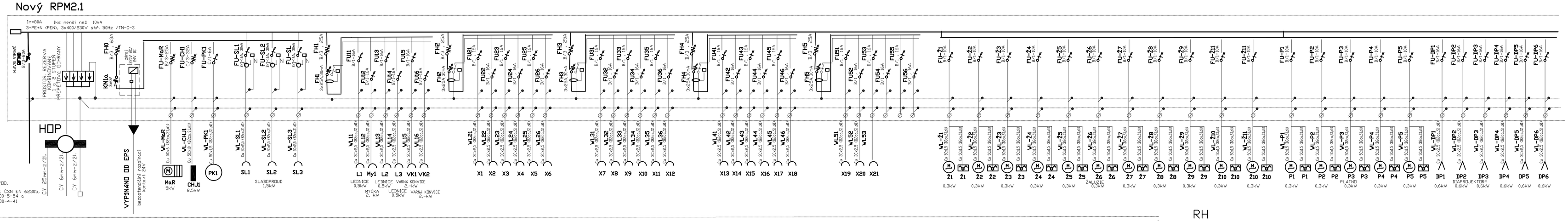

RH

Požární odolnost EI15-DP1

TYP: OCEP na povrch 1200x1800x200
SDUST: 3+N+PE (PEN), stř. 50Hz, 3x400/230V /TN-C-S
OCHRANA PŘED ÚRAZEM DLE ČSN 332000-4-41
a)Živých částí
b)Neživých částí
SAMOČINNÝM ODPOJENÍ VADNÉ ČÁSTI OD ZDROJE
Dle čl. 413.1.1VYTÍM A IZOLACÍ dle čl. 412.1 a 412.2
KRYTÍ : IP 32/20
PŘÍVOD :
V+VÝDY:

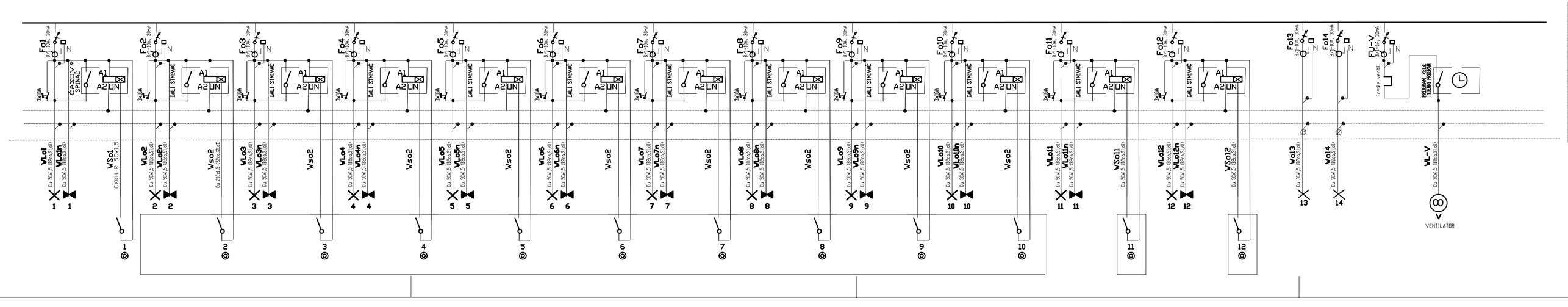

část: silnoproudá instalace
Zodp. proj. část: Ing. Josef Morčuš

			PARE:
GEN.PROJEKTANT :	ING. JAROSLAV BOROVIČKA		
VYPRACOVAL :	ING. JAROSLAV BOROVIČKA		
INVESTOR :	VYSOKÁ ŠKOLA EKONOMICKÁ, nám. W. CHURCHILLA 4, PRAHA 3, 130 67		
MÍSTO :	nám. W. CHURCHILLA 4, PRAHA 3		
AKCE :	STAVEBNÍ ÚPRAVA A ZMĚNA VYUŽITÍ ČÁSTI MĚNY VE 2NP, ITALSKÁ BUDOVA		
druh výkresu: Nový RPM2.1			č. výkresu: EL1
č. zakázky	formát 10A4	datum 09/2022	stupeň DSP	měřítko 1:50